Läs denna bruksanvisning före första användning och följ anvisningarna noggrant. Denna bruksanvisning ska förvaras för senare användning eller lämnas vidare om maskinen byter ägare.
Bruksanvisning samt säkerhetshänvisning nr. 5.956-250 måste läsas före första användningstillfället!

Innehållsförteckning

Säkerhetsanvisningar	90
Funktion	91
Ändamålsenlig användning	91
Miljöskydd	91
Manövrerings- och funktionselement	92
Före ibruktagande	93
Idrifttagning	93
Drift	93
Nedstängning	94
Skötsel och underhåll	94
Tillbehör	96
Åtgärder vid störningar	97
Tekniska data	98
CE-försäkran	98
Garanti	98

Säkerhetsanvisningar

Allmänna hänvisningar

Om du upptäcker transportskador vid uppackningen bör du ta kontakt med försäljaren.

– Varnings- och anvisningsdekaler på maskinen ger viktig information beträffande riskfri användning.
– Förutom anvisningarna i denna bruksanvisning ska allmänna säkerhets- och olycksfallsföreskrifter tas i beaktande.

Körning

⚠ ***Fara***

Risk för skada!

Risk för vältning vid alltför starka stigningar.

– *Kör endast i stigningar på upp till 15% i färdriktning.*

Risk för vältning på instabila underlag.

– *Använd maskinen bara på fasta underlag.*

Risk för vältning vid för stark sidvärtes lutning.

– *Vid körning i sidled, mot färdriktningen, kommer endast stigningar på maximalt 15% i fråga.*
– Principiellt ska föreskrifter, regler och förordningar som gäller motorfordon beaktas.
– Användaren ska bruka maskinen enligt föreskrift. Användaren ska vid körning beakta lokala förutsättningar och, vid arbete med maskinen, ta hänsyn till personer i dess närhet, speciellt barn.
– Maskinen får endast användas av personer som instruerats i handhavandet, eller tydligt visat att de klarar av att hantera maskinen och uttryckligen fått uppdraget att använda denna.
– Maskinen får inte användas av barn eller ungdomar.
➔ Maskinen får aldrig lämnas utan uppsikt när motorn är i gång. Användaren får inte lämna maskinen förrän motorn stannat, maskinen har säkrats mot oförutsedda rörelser och parkeringsbromsen är ilagd.

Maskiner med förbränningsmotor

⚠ ***Fara***

Risk för skada!

– *Avgasutsläppet får inte förslutas.*
– *Man ska inte böja sig över avgasutsläppet eller ta i det (risk för brännskada).*
– *Vidrör inte, och ta inte i, drivmotorn (risk för brännskada).*
– *När maskinen används inomhus måste tillräcklig ventilation samt utflöde för avgaserna finnas (risk för förgiftning).*
– *Avgaser är giftiga och skadliga för hälsan. De ska inte andas in.*
– *Motorn behöver ca 3 - 4 sekunder eftergång efter frånslagningen. Håll dig borta från drivningsområdet under denna tidsperiod.*
– *Apparaten får endast tippas bakåt om tanken är tom.*

Tillbehör och utbytesdelar

⚠ ***Fara***

För att undvika risker får reparationer och reservdelsmontering endast utföras av auktoriserad kundservice.

– Använd endast av tillverkaren godkända tillbehör och reservdelar. Originaltillbehör och originalreservdelar gör att maskinen kan användas säkert och utan störning.
– I slutet av bruksanvisningen finns ett urval av de reservdelar som oftast behövs.
– Ytterligare information om reservdelar hittas under service på www.kaercher.com.

Symboler på aggregatet

	Risk för brännskador på grund av mycket varma ytor!
	Suga ej upp brännande eller glödande objekt, som t ex cigaretter, tändstickor eller liknande.
	Risk för kläm- och skärskador vid remmar, sidoborstar, behållare, skjuthandtag.

Symboler i bruksanvisningen

⚠ ***Fara***

Hänvisar till överhängande fara. Om hänvisningen inte beaktas kan detta leda till dödsfall eller svåra skador.

⚠ ***Varning***

Hänvisar till en möjligtvis farlig situation. Om hänvisningen inte beaktas kan detta leda till lätta skador, eller materiella skador.

Anvisning

Visar på användartips och viktig information.

Funktion

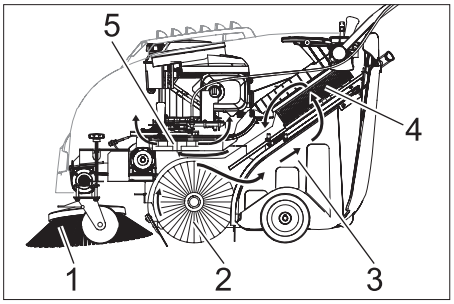

Sopmaskinen arbetar enligt överkastprincip.

– Sidoborstarna (1) rengör ytans hörn och kanter och skickar in smutsen i borstvalsens bana.
– Den roterande borstvalsen (2) transporterar smutsen direkt till smutsbehållaren (3).
– Det uppvirvlade dammet i behållaren avskiljes i dammfiltret (4) och den filtrerade renluften sugs igenom sugfläkten (5).

Ändamålsenlig användning

Använd maskinen enbart för de ändamål som beskrivs i denna bruksanvisning.

➔ Kontrollera maskinen och arbetsanordningarnas föreskriftsenliga tillstånd och driftssäkerhet före användningen. Om tillståndet inte är korrekt får den inte tas i bruk.

– Denna sopmaskin är avsedd för sopning av nedsmutsade ytor inom och utomhus.
– Maskinen är inte avsedd för rengöring av gator.
– Maskinen är inte lämplig för uppsugning av hälsovådligt damm.
– Inga förändringar får göras på maskinen.
– Sug aldrig upp explosiva vätskor, brännbara gaser, explosivt damm samt outspädda syror och lösningsmedel! Dit räknas bensin, förtunningsmedel eller värmeledningsolja som kan bilda explosiva ångor eller föreningar när de blandas med sugluften, dessutom aceton, outspädda syror och lösningsmedel eftersom de kan fräta på material på maskinen.
– Sug aldrig upp brännande eller glödande föremål.
– Maskinen får bara användas på beläggningar som beskrivs i bruksanvisningen.
– Endast ytor som godkänts av företaget eller dess representanter får rengöras med sopmaskinen.
– Det är förbjudet att uppehålla sig i riskfyllda områden. Användning av maskinen i utrymmen med explosionsrisk är förbjuden.
– I princip gäller: Håll lättantändliga substanser på avstånd från maskinen (explosions-/brandrisk).

Lämpliga underlag

– Asfalt
– Fabriksgolv
– Massagolv
– Betong
– Trottoarstenar

Miljöskydd

	Emballagematerialen kan återvinnas. Kasta inte emballaget i hushållssoporna utan lämna det till återvinning.
	Kasserade apparater innehåller återvinningsbart material som bör gå till återvinning. Batterier, olja och liknande ämnen får inte komma ut i miljön. Överlämna skrotade aggregat till ett lämpligt återvinningssystem.

Motorolja, värmeolja, diesel och bensin får inte släppas ut i miljön. Skydda marken och avfallshantera förbrukad olja på ett miljövänligt sätt.

Manövrerings- och funktionselement

1 Skjuthandtag
2 Spak för att lyfta/sänka grovsmutsluckan
3 Spak för framåtkörning
4 Motorhuv
5 Sopvals
6 Sidoborste
7 Lucka för grovsmuts
8 Sopbehållare
9 Dammfilter
10 Drivhjul
11 Styrhjul med parkeringsbroms
12 Främre tätningslist
13 Tätningslister på sidan
14 Bakre tätningslist (på sopbehållaren)
15 Infästning av sidoborsten
16 Fästskruv för skjutbygel
17 Bensin-motor
18 Tanklock
19 Oljesticka
20 Luftfilter
21 Tändstift

Användningsområde

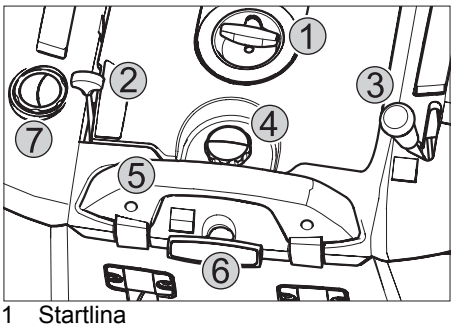

1 Startlina
2 Multifunktionsspak
3 Spak för nedsänkning och upphöjning av sidoborsten
4 Tillslutningsskruv för dammfiltrets lock
5 Låsbygel för sopbehållare
6 Filterrengöring för dammfilter
7 Våt-/torrventil

Multifunktionsspak

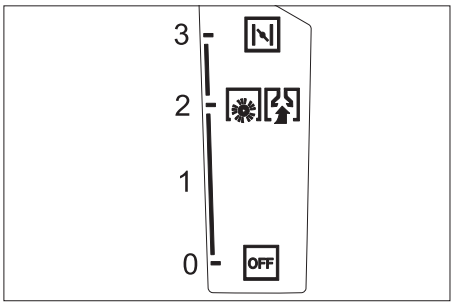

0/OFF	Motor av
1	Motor på/multifunktionsspak (steglöst inställbart varvtal)
2	Varvtal vid drift
3	Choke (kallstart)

Öppna/stänga aggregatkåpa

⚠ ***Fara***

Om apparathuven öppnas när motorn är igång, skall motorn stängas av. Om motorn inte stängs av, föreligger en defekt på huvens kontaktbrytare. Informera kundservice.

Före ibruktagande

Lasta av

Lasta av på följande sätt:
➔ Ta av kartongen.
➔ Tag bort träklossar som använts för att spärra hjulen och lyft bort maskinen från pallen manuellt.
➔ Lossa parkeringsbromsen.

Montera skjutbygeln

➔ Lossa befästningsskruvarna.
➔ Rikta in skjutbygel.
➔ Drag fast fästskruvar.

Montera sidoborstar

Observera

– *Apparaten får endast tippas bakåt om tanken är tom.*
– *Innan maskinen tippas skall kranen till bensintanken stängas, sopbehållaren tas av och skjutbygeln svängas framåt. Ställ inte ner maskinen på skjutbygeln.*

➔ Sätt på sidoborsten på griparen och skruva fast.

Idrifttagning

Allmänna hänvisningar

⚠ ***Fara***

Risk för skada! Stäng av maskinen innan smutsbehållaren tas bort.

Observera

Ibruktagning endast med stängd maskinkåpa. Maskinen är utrustad med en kontaktbrytaren i huven som skydd för användaren. Motorn kan bara vara igång om maskinhuven är stängd.

➔ Ställ sopmaskinen på ett jämnt underlag.
➔ Stäng av motorn.
➔ Sätt på parkeringsbromsen.

Tanka

⚠ ***Fara***

Risk för explosion!

– *Endast i bruksanvisningen angivet drivmedel får användas.*
– *Tanka inte i stängda utrymmen.*
– *Rökning och öppen eld är förbjuden.*
– *Se till att drivmedel inte hamnar på heta ytor.*

➔ Stäng av motorn.
➔ Öppna aggregatkåpa.
➔ Öppna tanklocket.
➔ „Normalbenzin bleifrei" tanken.
➔ Fyll tanken upp till maximalt 1 cm under påfyllningsstödens underkant.
➔ Torka av diesel som runnit över och stäng tanklocket.
➔ Stäng maskinhuven.

Observera

Tankens kapacitet räcker för drift under ca. 2,0 timmar.

Inspektions- och underhållsarbeten

➔ Kontrollera motorns oljenivå.
➔ Kontrollera att tändstiftet sitter ordentligt fast.
➔ Inspektera sidoborstarna.
➔ Inspektera sopvalsen.
➔ Rengör dammfilter.
➔ Töm sopbehållaren.

Observera

Beskrivning, se kapitel Underhåll och skötsel.

Drift

⚠ ***Fara***

När maskinen används inomhus måste tillräcklig ventilation samt utflöde för avgaserna finnas (risk för förgiftning).

Starta maskinen

Öppna bensinkranen

➔ Öppna aggregatkåpa.

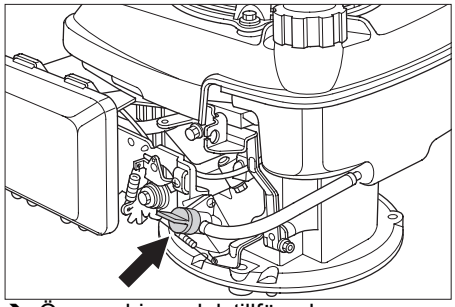

➔ Öppna drivmedelstillförseln.
Ställ vridknoppen i linje med slangen till bensinkranen.
➔ Stäng maskinhuven.

Koppla till aggregatet

➔ Lossa parkeringsbromsen.
➔ Skjut multifunktionsspaken till mittläge "Driftvarvtal", vid kyla eller regn till läget "Choke".

Observera

Maskinen arbetar optimalt endast i driftläge.

Starta motorn.
➔ Dra långsamt i startlinan tills du känner ett motstånd.
➔ Dra kraftigt i startlinan.
➔ Om motorn startar, släpp loss startlinan. Skjut multifunktionsspaken från läget "Choke" till läget "Driftvarvtal".

Observera

Sopvals och sidoborstar roterar.

Köra maskinen

Köra framåt

➔ Drag i spak för framåtkörning.

Observera

Körhastigheten kan allt efter spakens läge regleras steglöst för framåtkörning.

Tomgång

➔ Släpp spak för framåtkörning. Maskinen stannar.

Köra över hinder

Körning över fasta hinder, upp till 30 mm:
➔ lyft grovsmutsluckan.
➔ Kör långsamt och försiktigt över hindret.

Körning över fasta hinder, över 30 mm:
➔ Hinder får bara köras över med en passande ramp.

Sopning

⚠ ***Fara***

Risk för skada! Med grovsmutsluckan öppen kan sopvalsen kasta ut stenar eller splitter framåt. Försäkra dig om att inga personer, djur eller föremål kan ta skada.

⚠ ***Varning***

Sopa inte upp förpackningsband, kablar eller liknande, detta kan leda till skador på mekaniken.

Anvisning

För att få ett optimalt rengöringsresultat ska hastigheten anpassas till omständigheterna.

Sopning med lyft grovsmutslucka

Observera

Vid uppsopning av större föremål, storlek upp till 50 mm vilket t.ex. cigarettaskar, så måste grovsmutsluckan kortfristigt höjas.

Lyfta grovsmutsluckan:
➔ Drag i spaken för höjning av grovsmutsluckan.

Sänka ned grovsmutsluckan:
➔ släpp spaken för höjning av grovsmutsluckan.

Anvisning

Optimalt resultat uppnås bara om grovsmutsluckan är fullständigt nedsänkt.

Sopning med sidoborstar

➔ Ställ fram spaken för att sänka sidoborsten. Sidoborsten sänks.

Sopa på torrt underlag

Anvisning

Töm sopbehållaren regelbundet under driften.

Observera

Under användning bör dammfiltret rengöras regelbundet.

➔ Stäng våt-/torrventilen.

Sopa på fuktiga eller våta underlag

➔ Öppna våt-/torrventilen.

Observera

På så sätt skyddas filtret mot fukt.

Rengöra dammfilter

➔ Dra ut och för in greppet på filterrengöringen flera gånger.

Tömma sopbehållaren

⚠ ***Fara***

Risk för skada! Stäng av maskinen innan smutsbehållaren tas bort.

Observera

– *Ge akt på att tätningslisten inte skadas när du tömmer sopbehållaren.*
– *Maximal tillåten fyllnadsmängd i sopbehållaren är 40 kg.*

➔ Rengör dammfilter.
➔ Dra sopbehållarens låsbygel uppåt.
➔ Drag ut sopbehållaren.
➔ Töm sopbehållaren.
➔ Skjut in sopbehållaren.
➔ Tryck sopbehållarens låsbygel nedåt.

Koppla från aggregatet

Stäng av motorn.
➔ Skjut mulitfunktionsspaken till läget OFF.

➔ Lyft sidoborstarna.
➔ Sätt på parkeringsbromsen.

Stänga bensinkranen

➔ Öppna aggregatkåpa.
➔ Stäng tillförsel av drivmedel.
Ställ vridknoppen på tvären mot slangen till bensinkranen.
➔ Stäng maskinhuven.

Transport

⚠ ***Varning***

Aggregatet måste säkras mot förflyttning vid transport.

➔ Stäng av motorn.
➔ Sätt på parkeringsbromsen.
➔ Töm drivmedelstanken.
➔ Säkra maskinen med kilar i hjulen.
➔ Spänn fast maskinen med spännband eller selar.

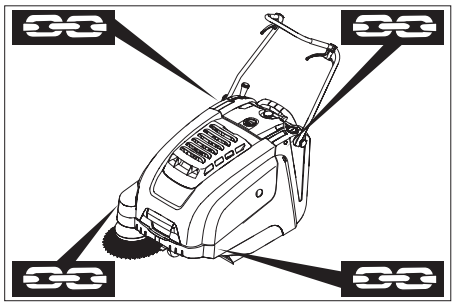

1 Fäste över skjutbygel
2 Fäste under maskinkåpa

Observera

– *Beakta markeringarna för befästning på grundramen (kedjesymbol).*
– *Knäck inga Bowdenvajrar eller vajerspel.*

Nedstängning

Beakta anvisningar i motortillverkarens bruksanvisning!

Om sopmaskinen inte används under en längre tid, beakta följande punkter:

➔ Ställ sopmaskinen på ett jämnt underlag.
➔ Stäng av motorn.
➔ Sätt på parkeringsbromsen.
➔ Säkra sopmaskinen så att den inte kan rulla iväg.
➔ Töm drivmedelstanken.
➔ Byt motorolja.
➔ Lyft upp sopvalsen. Haka fast de båda inställningsspakarna i det översta borrhålet.
➔ Lyft sidoborstarna.
➔ Rengör sopmaskinen in- och utvändigt.
➔ Ställ maskinen på en skyddad och torr plats.

Skötsel och underhåll

Allmänna hänvisningar

– Avhjälpande underhåll får endast utföras av auktoriserad kundtjänst eller fackkraft på området, införstådd med alla relevanta säkerhetsföreskrifter.
– Yrkesmässigt använda maskiner med varierande arbetsområden lyder under säkerhetskontroll enligt VDE 0701.

Rengöring

⚠ ***Varning***

Risk för skada! Maskinen får inte rengöras med slang eller högtryckstvätt (risk för kortslutning eller andra skador).

Rengöra maskinen invändigt

⚠ ***Fara***

Risk för skada! Använd dammskyddsmask och skyddsglasögon.

➔ Öppna aggregatkåpa.
➔ Rengör maskinen med en trasa.
➔ Blås genom maskinen med tryckluft.
➔ Stäng maskinhuven.

Yttre rengöring av maskinen.

➔ Rengör maskinen med en fuktig trasa doppad i tvättlut.

Anvisning

Använd inga aggressiva rengöringsmedel.

Underhållsintervaller

Underhåll av kunden

Observera

På en ny motor måste oljan bytas efter de första 5 drifttimmarna.

Dagligt underhåll:
➔ Kontrollera motorns oljenivå.
➔ Kontrollera sopvals och sidoborstar med avseende på nedslitning och inlindade band.
➔ Kontrollera funktionen på alla manövreringselement.

Underhåll varje vecka:
➔ Kontrollera spänning, slitage och funktion hos drivremmen.
➔ Kontrollera att Bowden-vajrar och rörliga delar löper lätt.
➔ Kontrollera att tätningslisterna i sopområdet är korrekt inställda och inte slitna.
➔ Kontrollera sopvalsens sopspegel.
➔ Rengöra dammfilter.
➔ Kontrollera luftfilter.

Underhåll efter 50 driftstimmar:
➔ Byt ut motorolja.
➔ Kontrollera tändstiften.
➔ Kontrollera funktionen på maskinhuvens kontaktbrytare.

Observera

Beskrivning, se kapitel Underhåll och skötsel.

Anvisning

Samtliga service- och underhållsarbeten som genomförs av kunden måste utföras av kvalificerad fackman. Vid behov kan alltid en Kärcher-fackman anlitas.

Underhåll av kundtjänst

Underhåll efter 5 driftstimmar:
➔ Genomför en första inspektion.

Underhåll efter 100 driftstimmar
Underhåll efter 300 driftstimmar

Anvisning

För att ha anspråk på garanti måste under garantitiden samtliga service- och underhållsarbeten genomföras av en auktoriserad Kärcher-kundtjänst enligt underhållsboken.

Underhållsarbeten

Förberedning:
➔ Ställ sopmaskinen på ett jämnt underlag.
➔ Sätt på parkeringsbromsen.

Allmänna säkerhetsanvisningar

⚠ ***Fara***

Risk för skada!
Motorn behöver ca 3 - 4 sekunder eftergång efter frånslagningen. Håll dig borta från drivningsområdet under denna tidsperiod.

– Maskinen måste först svalna innan underhållsarbeten eller reparationer genomförs.
– Vidrör inte heta komponenter som drivmotor och avgasrör.

Observera

– *Apparaten får endast tippas bakåt om tanken är tom.*
– *Innan maskinen tippas skall kranen till bensintanken stängas, sopbehållaren tas av och skjutbygeln svängas framåt. Ställ inte ner maskinen på skjutbygeln.*

➔ Maskinen måste stängas av innan den rengörs, underhållsarbeten utförs eller om delar ska bytas ut.

Kontrollera motorns oljenivå och fylla på

⚠ ***Fara***

Förbränningsrisk!

➔ Låt motorn svalna.
➔ Kontrollera motorns oljenivå tidigast 5 minuter efter att motorns har kopplats från.
➔ Öppna aggregatkåpa.

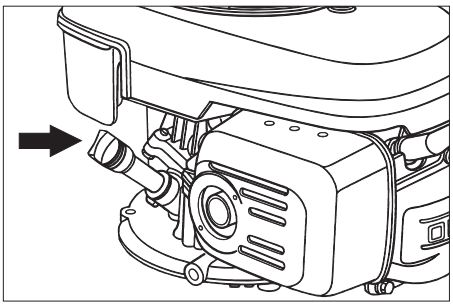

➔ Vrid ut oljemätstaven.
➔ Torka av oljemätstaven och vrid in den.
➔ Vrid ut oljemätstaven.
➔ Kontrollera oljenivån.
– Oljenivån måste ligga mellan “MIN“- och “MAX“-markeringarna.
– Om oljeniån är under "MIN"-markeringen, fyll på med motorolja.
– Fyll inte på med olja över "MAX"-markeringen.
➔ Fyll på motorolja i påfyllningsrören.

Oljesorter: se Tekniska data

➔ Vrid åter in mätstaven.
➔ Vänta minst 5 minuter.
➔ Kontrollera motorns oljenivå.

Byta motorolja

⚠ ***Fara***

Risk för brännskador på grund av het olja!

➔ Låt motorn svalna.
➔ Öppna aggregatkåpa.
➔ Vrid ut oljemätstaven.
➔ Sug upp motoroljan med oljebytespump 6.491-538 via oljepåfyllningsstöden.
➔ Fyll på motorolja i påfyllningsrören.

Oljesorter: se Tekniska data

➔ Vrid åter in mätstaven.
➔ Vänta minst 5 minuter.
➔ Kontrollera motorns oljenivå.

Byta luftfilter

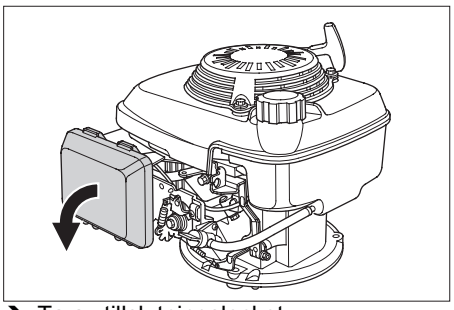

➔ Ta av tillslutningslocket.
➔ Ta ur filterinsatsen.
➔ Sätt i en ny filterinsats.
Filterlamellerna måste visa i riktning tillslutningslock.
➔ Sätt på tillslutningslocket.

Rengör tändstift eller byt ut.

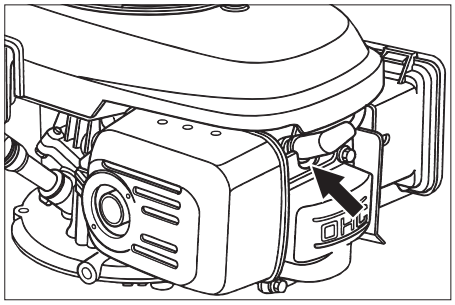

➔ Dra av tändstiftshättorna.
➔ Skruva ut tändstiften och rengör.
➔ Skruva i rengjorda eller nya tändstift.
➔ Sätt på tändstifthättorna.

Tömma bensintanken

➔ Öppna aggregatkåpa.
➔ Stäng tillförsel av drivmedel.
Ställ vridknoppen på tvären mot slangen till bensinkranen.

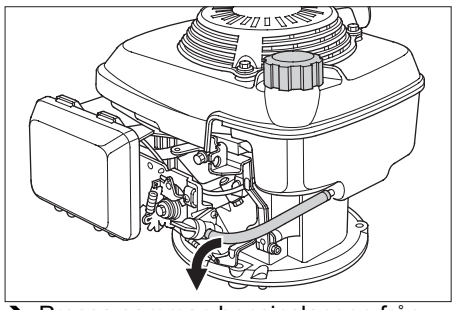

➔ Pressa samman bensinslangen från tanken till bensinkranen.
➔ Lossa slangklämman på bensinkranen.
➔ Dra av bensinslangen.
➔ Öppna tanklocket.
➔ Håll bensinslangen över ett lämpligt uppsamlingskärl och låt bensinen rinna ut.
➔ Stick på bensinslangen på röret till bensinkranen och sätt på slangklämman igen när tanken är tom.

Ställa in drivenhetens Bowden-vajrar

En omställning krävs om maskinens drivkraft inte räcker till vid körning uppförbacke.

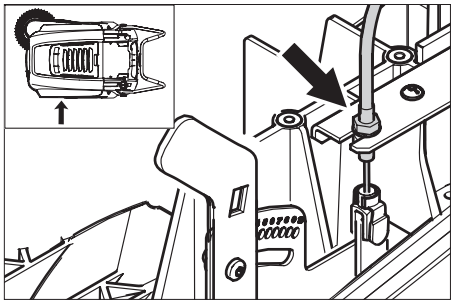

➔ Lossa kontramutter.
➔ Justera ställskruv.
➔ Skruva fast kontramutter.

Inspektera sopvalsen

➔ Sätt på parkeringsbromsen.
➔ Tag bort sopbehållare.
➔ Ta bort band eller ledningar från sopvalsen.

Byta ut sopvals

Ett utbyte är nödvändigt om resultatet vid sopningen tydligt reduceras.

Observera

– *Apparaten får endast tippas bakåt om tanken är tom.*
– *Innan maskinen tippas skall kranen till bensintanken stängas, sopbehållaren tas av och skjutbygeln svängas framåt. Ställ inte ner maskinen på skjutbygeln.*
➔ Sätt på parkeringsbromsen.
➔ Stäng bensinkranen
➔ Lyft bort sopbehållare.
➔ Tippa maskinen bakåt.

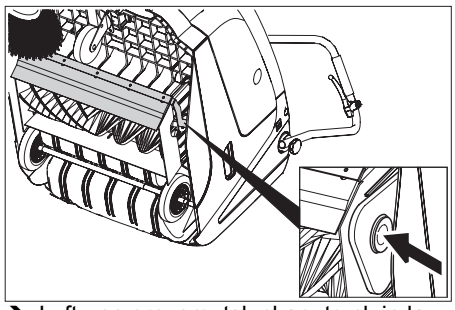

➔ Lyft upp grovsmutsluckan, tryck in lagerskålen och sväng sopvalsen framåt.
➔ Ta ur sopvalsen.
➔ Sätt på en ny sopvals på drivtappen (vänster).
➔ Haka fast lagerskålen i sopvalsvippans borrning på motliggande sida.

⚠ ***Varning***

Risk för skada! Ge akt på att inga borsthår kläms fast i sopvalsvippans borrning.

Anvisning

Sopspegeln måste ställas in på nytt efter installation av en ny sopvals.

Kontrollera och ställa in sopvalsens sopspegel

➔ Höj sopmaskinen fram och kör den på plant och jämnt underlag, tydligt täckt med damm eller krita.
➔ Sätt på parkeringsbromsen.
➔ Låt sopvalsen rotera ca. 15-30 sekunder.
➔ Höj sopmaskinen fram och kör åt sidan.

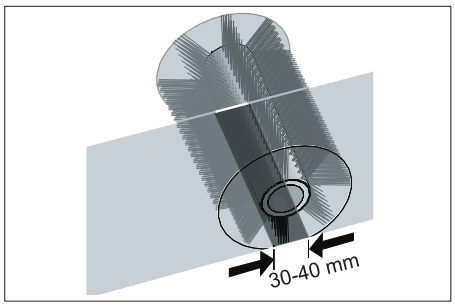

Sopspegelns form bildar en jämn kvadrat som är mellan 30 - 40 mm bred.

Inställningsområde	(-) 1...10 (+)
Minimal sopyta	1
Maximal sopyta	10
Ny sopvals	1...3

Ställa in sopspegel:

➔ Justera vänster och höger inställningsspak och haka fast i samma borrning.

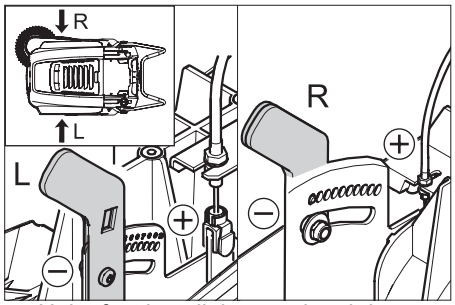

– Haka fast inställningsspaken i den nedre borrningen (+): Sopytan blir större
– Haka fast inställningsspaken i den högre borrningen (-): Sopytan blir mindre
➔ Kontrollera resultatet.

Byta ut sidoborstar

Ett utbyte är nödvändigt om resultatet vid sopningen tydligt reduceras.

Observera

– *Apparaten får endast tippas bakåt om tanken är tom.*
– *Innan maskinen tippas skall kranen till bensintanken stängas, sopbehållaren tas av och skjutbygeln svängas framåt. Ställ inte ner maskinen på skjutbygeln.*
➔ Skruva bort tre skruvar på sidoborstens undersida.
➔ Ta av sidoborsten.
➔ Sätt ny sidoborste på griparen och skruva fast.

Ställa in nedsänkning av sidoborste

Inställning är nödvändig om sidoborsten sopar märkbart sämre på grund av slitna bortsstrån.

➔ Lossa vingmuttern.

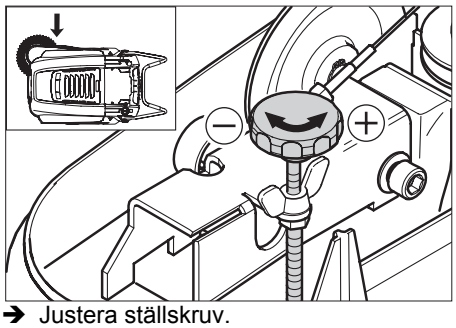

➔ Justera ställskruv.
➔ Drag fast vingmuttrar.

Ställa in upphöjning av grovsmutslucka

– Inställning är nödvändig när grovsmutsluckan inte kan höjas tillräckligt mycket.
– När sopresultatet blir sämre, t.ex. på grund av sliten framläpp, måste Bowden-vajrarna släppas något.

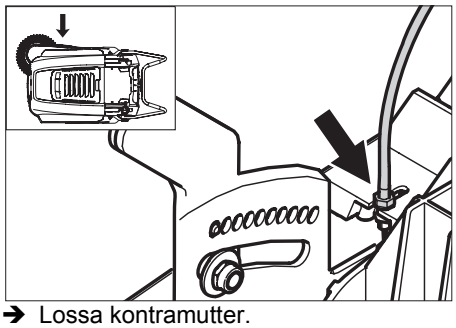

➔ Lossa kontramutter.
➔ Justera ställskruv.
➔ Skruva fast kontramutter.

Justera och byta ut tätningslister

Observera

– *Apparaten får endast tippas bakåt om tanken är tom.*
– *Innan maskinen tippas skall kranen till bensintanken stängas, sopbehållaren tas av och skjutbygeln svängas framåt. Ställ inte ner maskinen på skjutbygeln.*

■ **Främre tätningslist**
➔ Lossa tätningslistens fäste.
➔ Justera tätningslisten eller byt ut.

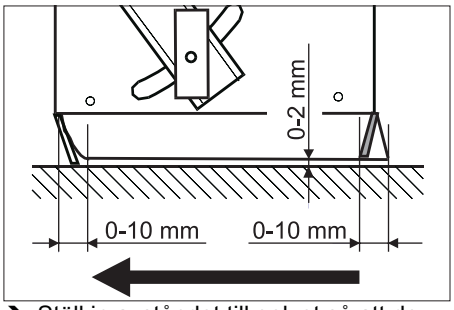

➔ Ställ in avståndet till golvet så att de med en eftergång på 0 -10 mm läggs om bakåt.
➔ Rikta in tätningslisten.
➔ Drag åt fästet för tätningslisten.

■ **Bakre tätningslist**
➔ Tag bort sopbehållare.
➔ Lossa tätningslistens fäste.
➔ Justera tätningslisten eller byt ut.
➔ Ställ in avståndet till golvet så att de med en eftergång på 0 -10 mm läggs om bakåt.
➔ Drag åt fästet för tätningslisten.

■ **Tätningslister på sidan**
➔ Lossa tätningslistens fäste.
➔ Justera tätningslisten eller byt ut.
➔ Skjut under ett underlag på 2 mm tjocklek för att ställa in avståndet till golvet.
➔ Rikta in tätningslisten.
➔ Drag åt fästet för tätningslisten.

Byta ut dammfilter

⚠ ***Fara***

Töm sopbehållaren innan dammfiltret byts ut. Bär dammskyddsmask vid arbeten på filteranläggningen. Beakta säkerhetsföreskrfterna för arbeten med fint damm.

➔ Sätt på parkeringsbromsen.
➔ Rengör dammfilter.

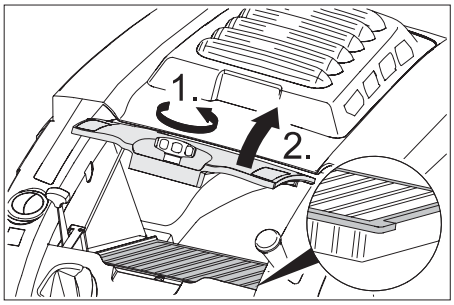

➔ Skruva dammfilterlockets tillslutningsskruv moturs för att skruva ut den.
➔ Lyft upp dammfilterlocket.
➔ Byta ut dammfiltret. Ge akt på dammfiltrets korrekta sits (se bild).
➔ Vrid tillslutningsskruven till stoppet.

⚠ ***Varning***

Om tillslutningsskruven inte vrids fram till stoppet, kan skada inträffa.

Observera

Säkerställ att inga lameller skadas vid filterbytet.

Tillbehör

Sidoborste hård	6.905-625.0
För borttagning av fast sittande smuts utomhus, tål väta.	

Sopvals, mjuk	6.906-886.0
Med naturborst, speciellt för borstning av fint damm på jämna golvytor inomhus. Står ej emot väta, ej för abrasiva ytor.	

Sopvals, hård	6.906-885.0
För borttagning av fast sittande smuts utomhus, tål väta.	

Sopvals, antistatisk	6.906-950.0

Åtgärder vid störningar

Störning	Åtgärd
Maskinen startar inte	Stäng maskinhuven
	Kontrollera huvens kontaktbrytare
	Tanka drivmedel
	Öppna bensinkranen
	Kontrollera och rengör tändstift, byt ut vid behov.
	Kontrollera multifunktionsspakens läge
	Kontrollera Bowdenvajern till motorn
	Ta kontakt med Kärcher-kundtjänst
Motorn går, men maskinen kan inte köras	Ställa in drivenhetens Bowden-vajrar
	Kontrollera kilremmar
	Ta kontakt med Kärcher-kundtjänst
Maskinen stannar vid körning i sluttning	Kör i sluttning med mindre lutning
	Ställa in drivenhetens Bowden-vajrar
	Kontrollera kilremmar
	Ta kontakt med Kärcher-kundtjänst
Maskinen sopar inte riktigt	Kontrollera sopvals och sidoborstar, byt ut vid behov
	Kontrollera grovsmutsluckans funktion
	Släpp grovsmutsluckans Bowden-vajrar något (justeringsskruv)
	Kontrollera sträckning och funktion hos vajrar, byt ut vid behov
	Justera sopspegeln
	Byta ut sopvals
	Ta kontakt med Kärcher-kundtjänst
Maskinen dammar	Kontrollera grovsmutsluckans funktion
	Släpp grovsmutsluckans Bowden-vajrar något (justeringsskruv)
	Kontrollera dammfilter, rengör eller byt ut
	Töm sopbehållaren
	Byt tätningsprofil på sopbehållare
	Kontrollera tätningen på dammfiltret
	Kontrollera om tätningslisterna är nedslitna, ställ in vid behov eller byt ut
Dålig sopning vid ränder	Efterjustera nedsänkning sidoborste
	Byt sidoborstar
	Sänk ner sidoborste
	Kontrollera drivremmen på sidoborsten
	Ta kontakt med Kärcher-kundtjänst
Nedsänkning sidoborste fungerar inte	Kontrollera Bowden-vajrar hos funktionen nedsänkning sidoborste
	Ta kontakt med Kärcher-kundtjänst
Den nya sopvalsen vidrör sopbehållaren	Korrigera inställning av sopyta, haka fast de båda inställningsspakarna i nästa högre borrning (1...3)

Tekniska data

		KM 75/40 W P
Maskindata		
längd x bredd x höjd (skjutbygeln utfälld)	mm	1430 x 750 x 1190
längd x bredd x höjd (skjutbygeln infälld)	mm	1160 x 750 x 930
Vikt	kg	84
Färd- och sophastighet	km/t	4,5
Lutningsgrad (max.)	%	15
Sopvalsdiameter	mm	265
Sidoborste diameter	mm	410
Yteffekt max.	m^2/t	3400
Arbetsbredd utan sidoborstar	mm	550
Arbetsbredd med sidoborstar	mm	750
Sopbehållarens volym	l	40
Skyddssätt droppvattenskyddad	--	IPX 3
Motor		
Typ	--	Honda, 1-cyl.-fyrtakt
Slagvolym	cm^3	135
Varvtal vid drift	1/min	2600 ±50
Effekt max.	kW/ps	3,3/4,5
Innehåll drivmedelstank, normalbensin (blyfri)	l	0,9
Motorolja (SF, SG)	l	0,55 (SAE 10W30)
Tändstift, NGK	--	BPR 6 ES
Filter- och sugsystem		
Filteryta findammfilter	m^2	1,8
Användningskategori filter för ej hälsovådliga damm	--	I
Märkundertryck sugsystem	mbar	5
Märkvolymström sugsystem	l/s	45
Omgivningsförhållanden		
Temperatur	°C	-5 till +40
Luftfuktighet, ingen daggning	%	0 - 90
Bulleremission		
Ljudtrycksnivå (EN 60704-1)	dB(A)	75
Garanterad ljudtrycksnivå (2000/14/EC)	dB(A)	91
Maskinvibrationer		
Svängningstotalvärde (ISO 5349)		
Övre leder	m/s^2	1,21

CE-försäkran

Härmed försäkrar vi att nedanstående betecknade maskin i ändamål och konstruktion samt i den av oss levererade versionen motsvarar EU-direktivens tillämpliga grundläggande säkerhets- och hälsokrav. Vid ändringar på maskinen som inte har godkänts av oss blir denna överensstämmelseförklaring ogiltig.

Produkt: Sopsugmaskin
Typ: 1.049-xxx

Tillämpliga EU-direktiv
98/37/EG
2006/95/EG
2004/108/EG
2000/14/EG
Tillämpade harmoniserade normer
EN 55012: 2002
EN 55014–2: 1997 + A1: 2001
EN 60335–1
EN 60335–2–72
Tillämpade nationella normer
--
Tillämpad metod för överensstämmelsevärdering
Bilaga V
Ljudeffektsnivå dB(A)

Upmätt: 89
Garantterad: 91

5.957-899

Undertecknade agerar på order av och med fullmakt från företagsledningen.

H. Jenner
CEO

S. Reiser
Head of Approbation

Alfred Kärcher GmbH & Co. KG
Alfred Kärcher-Str. 28 - 40
D - 71364 Winnenden
Tel.: +49 7195 14-0
Fax: +49 7195 14-2212

Garanti

I respektive land gäller de garantivillkor som publicerats av våra auktoriserade distributörer. Eventuella fel på aggregatet repareras utan kostnad under förutsättning att det orsakats av ett material- eller tillverkningsfel. I frågor som gäller garantin ska du vända dig med kvitto till inköpsstället eller närmaste auktoriserade kundtjänst.

Lue käyttöohje ennen laitteen ensimmäistä käyttöä ja toimi sen mukaan. Säilytä tämä käyttöohje myöhempää käyttöä tai myöhempää omistajaa varten.
Lue turvaohjeet nro 5.956-250 ehdottomasti ennen laitteen ensimmäistä käyttökertaa!

Sisällysluettelo

Turvaohjeet	99
Toiminta	100
Käyttötarkoitus	100
Ympäristönsuojelu	100
Ohjaus- ja käyttölaitteet	101
Ennen käyttöönottoa	102
Käyttöönotto	102
Käyttö	102
Seisonta-aika	103
Hoito ja huolto	103
Tarvikkeet	105
Häiriöapu	106
Tekniset tiedot	107
CE-todistus	107
Takuu	107

Turvaohjeet

Yleisiä ohjeita

Jos havaitset pakkauksesta purkaessasi kuljetusvaurioita, ota yhteyttä myyjäliikkeeseen.

– Laitteeseen kiinnitetyt varoitus- ja opastuskilvet antavat tärkeitä ohjeita turvallista käyttöä varten.
– Tämän käyttöohjeen ohjeiden ohella on noudatettava lainmukaisia yleisiä turvallisuus- ja tapaturmantorjuntamääräyksiä.

Ajokäyttö

⚠ ***Vaara***

Loukkaantumisvaara!
Kaatumisvaara suurissa nousuissa.

– *Aja ajosuunnassa olevaa nousuja vain, jos nousun kaltevuus on enintään 15%.*

Kaatumisvaara epästabiililla alustalla.

– *Laitetta on liikutettava ainoastaan kiinteällä alustalla.*

Kaatumisvaara liian suurissa sivunousuissa.

– *Aja poikittain ajosuuntaan olevia nousuja vain, kun kaltevuus on enintään 15%.*
– Laitetta käytettäessä on noudatettava ajoneuvoja koskevia moottoriajoneuvoja koskevia ohjeita, säännöksiä ja lakeja.
– Käyttäjän on käytettävä laitetta tarkoituksenmukaisesti. Käyttäjän on huomioitava paikalliset olosuhteet ja työskennellessään laitteella kiinnitettävä huomiota muihin henkilöihin, erityisesti lapsiin.
– Laitetta saa käyttää vain sellainen henkilö, joka on perehtynyt laitteen käsittelyyn tai on osoittanut, että on pätevä käyttämään laitetta. Lisäksi käyttäjän oltava valtuutettu kyseisen laitteen käyttöön.
– Lapset tai nuoret henkilöt eivät saa käyttää laitetta.

➔ Älä koskaan jätä laitetta ilman valvontaa, jos moottori on käynnissä. Käyttäjä saa poistua koneesta vasta, kun moottori on sammutettu, kone on varmistettu tahattoman liikkumisen varalta ja seisontajarru on asetettu päälle.

Polttomoottorilla varustetut laitteet

⚠ ***Vaara***

Loukkaantumisvaara!

– *Pakokaasuaukkoa ei saa peittää tai sulkea.*
– *Älä kumarru pakokaasuaukon yläpuolelle äläkä kosketa sitä (palovaara).*
– *Älä kosketa käyttömoottoria (palovaara).*
– *Käytettäessä laitetta sisätiloissa on huolehdittava riittävästä ilmastoinnista ja siitä, että pakokaasut poistuvat tilasta (myrkytysvaara).*
– *Pakokaasut ovat myrkyllisiä ja terveydelle vaarallisia, niitä ei saa hengittää.*
– *Sammuttamisen jälkeen moottorin jälkikäynti kestää n. 3 - 4 sekuntia. Tänä aikana on oltava ehdottomasti kaukana käyttöalueesta.*
– *Laitteen saa kipata taaksepäin vain kun polttoainesäiliö on tyhjennetty.*

Varusteet ja varaosat

⚠ ***Vaara***

Vaaratilanteiden eliminoimiseksi, vain valtuutettu asiakaspalvelupiste saa korjata koneen ja vaihtaa sen varaosat.

– Vain sellaisten lisävarusteiden ja varaosien käyttö on sallittua, jotka valmistaja on hyväksynyt. Alkuperäiset lisävarusteet ja varaosat takaavat, että laitetta voidaan käyttää turvallisesti ja häiriöttömästi.
– Tärkeimpien osien varaosaluettelo löytyy tämän käyttöohjeen lopusta.
– Saat lisätietoja varaosista osoitteesta www.karcher.fi, osiosta Huolto.

Laitteessa olevat symbolit

	Kuumien pintojen aiheuttama palovammavaara!
	Älä lakaise koneeseen palavia tai hehkuvia kohteita, kuten esim. savukkeita, tulitikkuja tai vastaavia.
	Hihnat, sivuharjat, säiliö ja työntökahva aiheuttavat puristumis- ja leikkaantumisvaaran.

Käyttöohjeessa esiintyvät symbolit

⚠ ***Vaara***

Osoittaa välittömästi uhkaavaan vaaraan. Merkin huomioimatta jättämisen seurauksena uhkaa kuolema tai vakava loukkaantuminen.

⚠ ***Varoitus***

Osoittaa mahdolliseen vaaratilanteeseen. Merkin huomioimatta jättämisestä voi aiheutua lievä loukkaantuminen tai esinevahinko.

Ohje

Osoittaa käyttövinkkeihin ja tärkeisiin tietoihin.